Trust

Deliver a clear message

EXTENDED MICROPHONE

User Guide · Bedienungsanleitung · Mode d'emploi · Gebruikershandleiding · Manuale utente · Manual del usuario · Guia do utilizador · Brukerveiledning · Bruksanvisning · Käyttöopas Brugsvejledning · Instrukcja obsługi · Návod k použití · Návod na používanie · Használati útmutató · Manual de utilizare · Ръководство за потребителя · Εγχειρίδιο χρήσης · Kullanıcı kılavuzu Руководство пользователя · Uporabniški priročnik · Korisnički priručnik · Guia do usuário · Посібник користувача

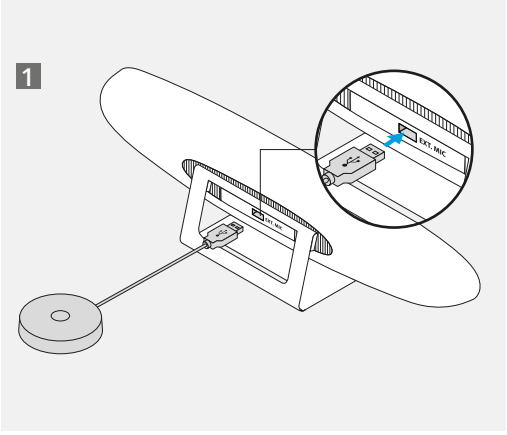

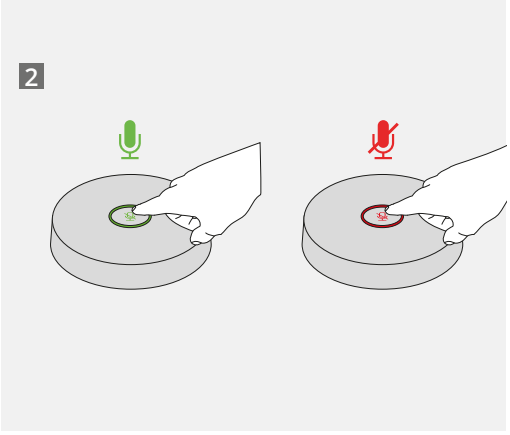

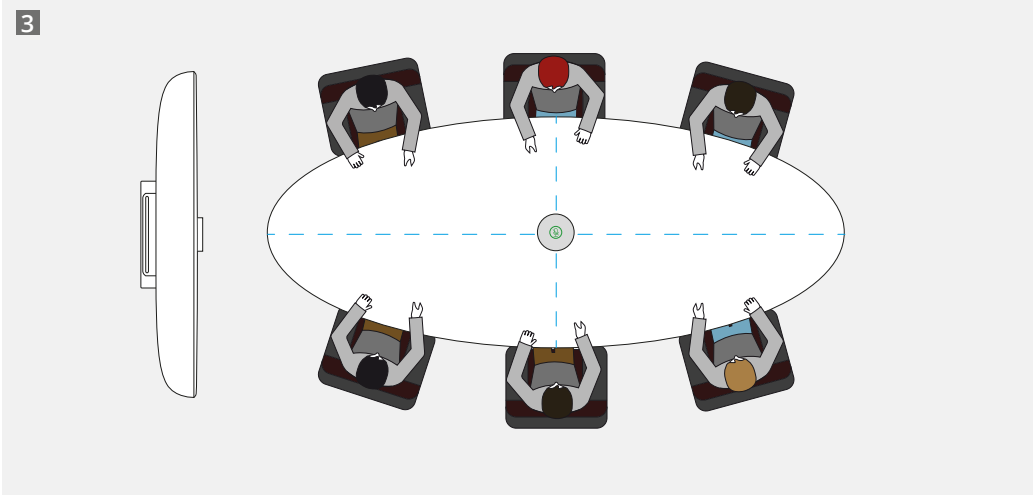

© 2021 Trust International B.V. All rights reserved. • www.trust.com/videoconferencing • www.trust.com/24074/faq